GROVE	KABELBAUM KLEMMENKASTEN SCHWERLASTSPITZE 2M LACED WIRING HARNESS TERMINAL BOX REAR HEAVY JIB 2M	BILDTAFEL PICTORIAL DISPLAY			GMK 5250 BE 710
		02.17	3304887-ETL C	1/1	G 173

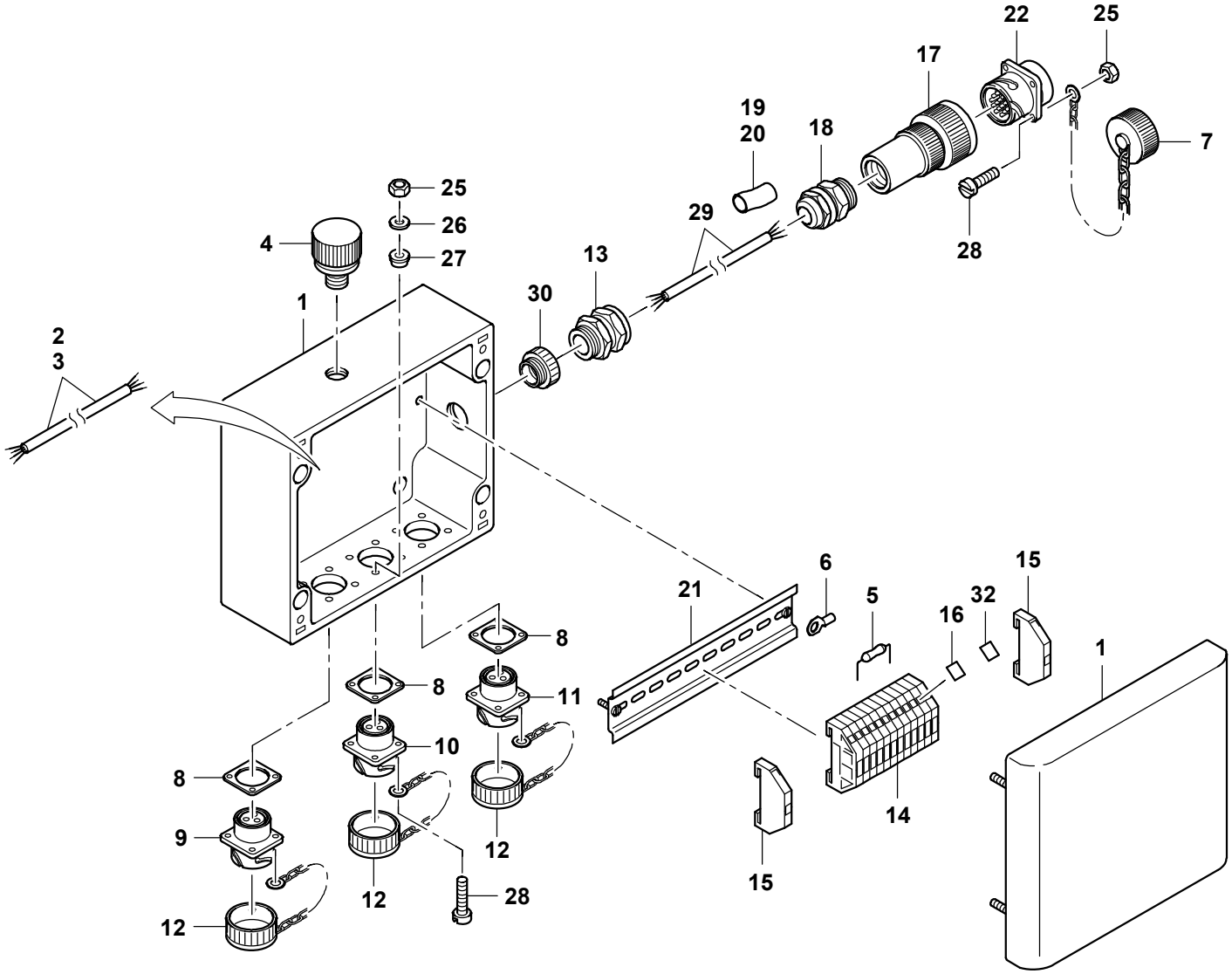

3304887-C-BL01-0217-0000